Collection
Procédés Hallier

Mini projecteur LED 1W ou 2W

Ponctuel

NANO'R

Un outil au service des professionnels

Fabriqué en France

Concepteur - Fabricant

www.procedeshallier.fr

PROCÉDÉS HALLIER

Collection
Procédés Hallier

Mini projecteur LED 1W ou 2W

Ponctuel

NANO'R

Données techniques

IP20 | IRC90 | 24 à 84° | 360° corps | 175° | 850° | 0,052Kg | CE

Puissance : 1 W ou 2 W
IRC 90 en 3000 K et en 4000 K
Alimentation séparée
Tension électrique :
entrée 220 à 240 V, AC 50-60 Hz
sortie courant régulé 350 mA pour 1 W ou 700 mA pour 2 W
Angle optique ajustable de 24° à 84° par déplacement du nez
(ou de 20° à 60° à 50% du flux lumineux)
Matière : Aluminium
Traitement : Anodisation Noire ou Grise

Dimensions (mm)

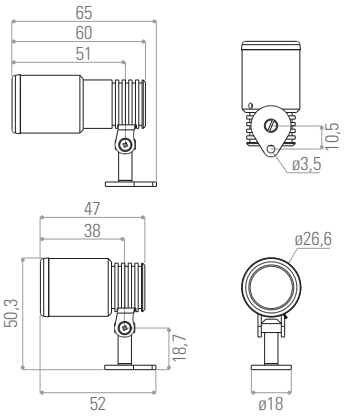

Options

BLUETOOTH pilotable par iPhone, PC ou interrupteur variateur bluetooth ENOCEAN
Alimentation standard
Blocs de connexion
Dimmable sur demande
Autre couleur sur demande

Photométrie

NANO'R 4000 K 2 W 700 mA IRC 90 24°

	lux
0,3m (ø20cm)	2780
0,5m (ø38cm)	850
1m (ø56cm)	354
1,5m (ø88cm)	119

Mesures prises au nez

NANO'R 4000 K 2 W 700 mA IRC 90 84°

	lux
0,3m (ø60cm)	1438
0,5m (ø120cm)	500
1m (ø200cm)	120
1,5m (ø280cm)	61

Mesures prises au nez

Système d'accrochage au choix

Patte de fixation
Autre possibilité sur demande

Fabriqué en France

Usine & Siège social : 69, rue Victor Hugo 93100 MONTREUIL
Tél. 01 48 51 79 88 • Fax 01 48 70 98 80 • contact@procedeshallier.fr

PROCÉDÉS HALLIER